Hier findest du folgende Materialien zum Thema „Punkt- vor Strichrechnung und Klammern“ für die 5. Klasse:

1. 1 Übungsblatt mit Aufgaben Schwierigkeitsgrad leicht inkl. Lösungen,
2. 1 Übungsblatt mit Aufgaben Schwierigkeitsgrad mittel inkl. Lösungen,
3. 1 Übungsblatt mit Aufgaben Schwierigkeitsgrad schwer inkl. Lösungen,
4. Vermischte Aufgaben als Test nutzbar.

Viel Freude damit!

Punkt- vor Strichrechnung und Klammern (leicht)

1. Berechne schrittweise.

a)										b)									c)										
	8	·	(	6	+	8	)				4	·	(	7	+	5	)				5	·	(	6	+	7	)			
=	8	·	1	4	=	1	1	2			=										=									
d)										e)									f)										
	(	1	8	-	6	)	:	3			(	6	3	-	7	)	:	7			(	9	9	-	1	5	)	:	7	
=										=										=										
g)										h)									i)										
	(	1	6	-	5	)	·	9			(	8	3	-	6	)	:	7			5	7	-	(	4	7	-	6	)	
=										=										=										

2. Berechne. Achte dabei auf Punkt- vor Strichrechnung.

a)										b)									c)										
	1	3	-	5	·	2					5	4	-	6	·	3					5	6	+	6	·	7				
=	1	3	-	1	0	=	3				=										=									
d)										e)									f)										
	6	3	-	1	5	:	5				5	6	:	8	-	6					5	6	-	3	·	1	5			
=										=										=										
g)										h)									i)										
	2	7	-	9	:	3					6	4	+	8	:	2					4	·	8	+	3	·	5			
=										=										=										

3. Berechne.

a)								b)										c)											
	5	·	(	6	-	5	)		5	+	(	9	-	2	·	3	)			3	·	(	2	7	:	9	)	·	5	
=								=											=											
=								=											=											

Punkt- vor Strichrechnung und Klammern (leicht) (Lösung)

1. Berechne schrittweise.

a)										b)									c)										
	8	·	(	6	+	8	)				4	·	(	7	+	5	)				5	·	(	6	+	7	)			
=	8	·	1	4	=	1	1	2		=	4	·	1	2	=	4	8			=	5	·	1	3	=	6	5			
d)										e)									f)										
	(	1	8	-	6	)	:	3			(	6	3	-	7	)	:	7			(	9	9	-	1	5	)	:	7	
=	1	2	:	3	=	4				=	5	6	:	7	=	8				=	8	4	:	7	=	1	2			
g)										h)									i)										
	(	1	6	-	5	)	·	9			(	8	3	-	6	)	:	7			5	7	-	(	4	7	-	6	)	
=	1	1	·	9	=	9	9			=	7	7	:	7	=	1	1			=	5	7	-	4	1	=	1	6		

2. Berechne. Achte dabei auf Punkt- vor Strichrechnung.

a)										b)									c)										
	1	3	·	5	-	2					5	4	-	6	·	3					5	6	+	6	·	7				
=	1	3	-	1	0	=	3			=	5	4	-	1	8	=	3	6		=	5	6	+	4	2	=	9	8		
d)										e)									f)										
	6	3	-	1	5	:	5				5	6	:	8	-	6					5	6	-	3	·	1	5			
=	6	3	-	3	=	6	0			=	7	-	6	=	1					=	5	6	-	4	5	=	1	1		
g)										h)									i)										
	2	7	-	9	:	3					6	4	+	8	:	2					4	·	8	+	3	·	5			
=	2	7	-	3	=	2	4			=	6	4	+	4	=	6	8			=	3	2	+	1	5	=	4	7		

3. Berechne.

a)									b)										c)										
	5	·	(	6	-	5	)			5	+	(	9	-	2	·	3	)			3	·	(	2	7	:	9	)	·	5
=	5	·	1						=	5	+	(	9	-	6	)				=	3	·	3	·	5					
=	5								=	5	+	3	=	8						=	4	5								

Punkt- vor Strichrechnung und Klammern (mittel)

1. Rechne im Kopf und kreise die Aufgaben ein, bei denen man die Klammern weglassen kann.

a)																b)														
	58	-	(	43	+	11	)	=									72	:	(	4	+	4	)	=						
	(	58	-	43	)	+	11	=									(	72	:	4	)	+	4	=						
c)																d)														
	(	216	:	24	)	-	6	=									72	+	(	3	·	21	)	=						
	216	:	(	24	-	6	)	=									(	72	+	3	·	21	)	=						
e)																f)														
	560	:	(	70	·	8	)	=									(	11	·	54	:	9	)	=						
	(	560	:	70	)	·	8	=									(	11	·	54	)	:	9	=						
g)																														
	(	342	-	228	)	:	(	76	-	57	)	=																		
	(	342	-	228	:	76	)	-	57			=																		

2. Schreibe die folgenden Aufgaben mit Klammern auf und berechne sie anschließend.

   a. Dividiere 88 durch die Summe von 4 und 7.
   b. Multipliziere 14 mit der Differenz aus 26 und 12.
   c. Subtrahiere die Summe aus 15 und 23 von dem Produkt aus 12 und 13.
   d. Addiere den Quotienten aus 168 und 14 zu dem Produkt aus 21 und 9.

Punkt- vor Strichrechnung und Klammern (mittel) (Lösung)

1. Rechne im Kopf und kreise die Aufgaben ein, bei denen man die Klammern weglassen kann.

a)	b)
58 - (43 + 11) = 4	72 : (4 + 4) = 9
(58 - 43) + 11 = 26	(72 : 4) + 4 = 22
c)	d)
(216 : 24) - 6 = 3	72 + (3 · 21) = 135
216 : (24 - 6) = 12	(72 + 3 · 21) = 135
e)	f)
560 : (70 · 8) = 1	(11 · 54 : 9) = 66
(560 : 70) · 8 = 64	(11 · 54) : 9 = 66
g)	
(342 - 228) : (76 - 57) = 6	
(342 - 228 : 76) - 57 = 282	

2. Schreibe die folgenden Aufgaben mit Klammern auf und berechne sie anschließend.

   a. Dividiere 88 durch die Summe von 4 und 7.
   b. Multipliziere 14 mit der Differenz aus 26 und 12.
   c. Subtrahiere die Summe aus 15 und 23 von dem Produkt aus 12 und 13.
   d. Addiere den Quotienten aus 168 und 14 zu dem Produkt aus 21 und 9.

a)	b)
88 : (4 + 7) = 8	14 · (26 - 12) = 196
c)	
(12 · 13) - (15 + 23) = 156 - 38 = 118	
d)	
(168 : 14) + (21 · 9) = 12 + 189 = 201	

Punkt- vor Strichrechnung und Klammern (schwer)

1. Ergänze die fehlenden Klammern, wenn nötig.

a	)															b	)													
	2	5	·	5	2	:	1	3	=	1	0	0						3	5	·	5	1	-	2	4	=	9	4	5	
c	)															d	)													
	5	2	8	:	4	:	4	=	3	3							4	5	2	-	5	2	-	2	8	=	4	2	8	
e	)															f	)													
	6	·	5	1	-	9	:	2	+	5	=	3	6				8	+	2	·	7	-	6	:	2	-	7	=	1	2	

2. Fülle den Rechenbaum aus und schreibe den richtigen Term dazu.

a.

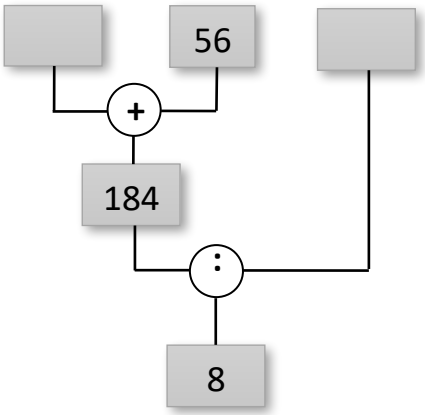

b.

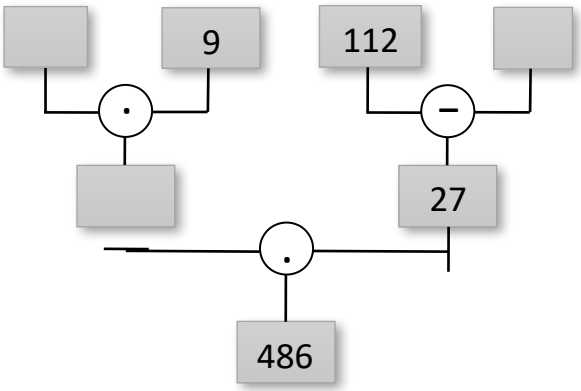

3. Berechne schrittweise.

a	)														b	)														
	3	·	[	6	·	(	2	5	5	:	5	1	)	]		1	5	-	[	9	-	3	+	(	5	·	9	)	:	5	]
=															=															
=															=															
=															=															

Punkt- vor Strichrechnung und Klammern (schwer) (Lösung)

1. Ergänze die fehlenden Klammern, wenn nötig.

a)															b)															
	2	5	·	5	2	:	1	3	=	1	0	0					3	5	·	(5	1	-	2	4)	=	9	4	5		
c)															d)															
	5	2	8	:	4	:	4	=	3	3						4	5	2	-	(5	2	-	2	8)	=	4	2	8		
e)															f)															
	6	·	(5	1	-	9)	:	(2	+	5)	=	3	6			8	+	2	·	7	-	6	:	2	-	7	=	1	2	

2. Fülle den Rechenbaum aus und schreibe den richtigen Term dazu.

a.

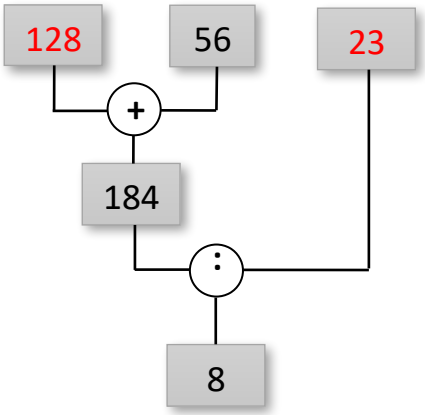

b.

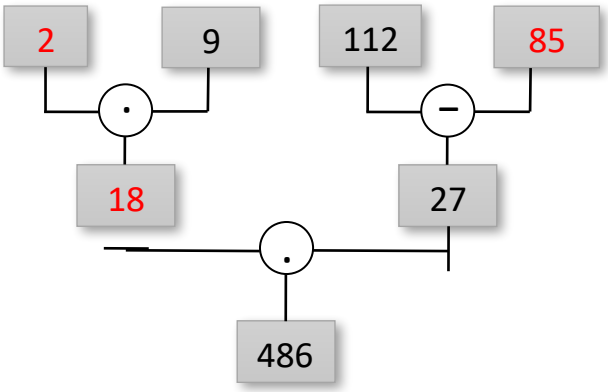

a)																														
	(	1	2	8	+	5	6	)	:	2	3	=	8																	
b)																														
	2	·	9	·	(	1	1	2	-	8	5	)	=	4	8	6														

3. Berechne schrittweise.

a)															b)															
	3	·	[	6	·	(	2	5	5	:	5	1	)	]		1	5	-	[	9	-	3	+	(	5	·	9	)	:	5	]
=	3	·	[	6	·	5	]								=	1	5	-	[	9	-	3	+	4	5	:	5	]		
=	3	·	3	0											=	1	5	-	1	5										
=	9	0													=	0														

Punkt- vor Strichrechnung und Klammern – Vermischte Aufgaben

1. Auf einer Wohltätigkeitsveranstaltung für hilfsbedürftige Menschen wurden insgesamt 4736 € eingesammelt. Die drei Hauptspender waren die Firmen Schöning mit 1867 €, Beller mit 1133 € und Taubes mit 970 €. Wie viel Euro wurden insgesamt von den restlichen Personen gespendet? Schreibe zunächst als Term mit Klammern und berechne anschließend.

2. Berechne unter Berücksichtigung von Punkt-vor-Strich und Klammern.

a)

(25 · 8 - 6) · 7 + 35 - 42 : (54 - 12)

b)

(86 - 63 : 7) - 45 : (6 · 3 - 18 : 2) · 5

c)

67 - [84 : 12 - (3 · 2 + 1)] + [67 · (8 - 2 · 4)]

3. Max hat morgen einen langen Tag vor sich. Er plant insgesamt 10 Stunden reine Arbeitszeit ein. Dazu kommen zwei Pausen von 30 Minuten. Für den Weg zur Arbeit benötigt er 15 Minuten. Nach der Arbeit will er noch 6 Runden um seinen Wohnblock laufen, wobei er für jede ca. 4 Minuten braucht.
   Wie viele Minuten braucht Max für seine Erledigungen insgesamt? Schafft Max es noch pünktlich um 20:15 Uhr zu seiner Lieblingsserie zu Hause zu sein, wenn er morgens um 7:45 Uhr zur Arbeit losfährt?
   Versuche seine benötigte Zeit mit nur einem Term auszurechnen.

4. Johannes hat für sein Sammelalbum insgesamt schon 264 Karten gekauft, von denen er 32 doppelt, 8 Stück dreifach und eine sogar schon vier Mal hat. Wie viele verschiedene Sammelkarten hat er? Versuche auch hier wieder die Aufgabe mit nur einem Term zu lösen.

Punkt- vor Strichrechnung und Klammern – Vermischte Aufgaben (Lösung)

1.

geg.: 4736 € insgesamt, drei Hauptspender mit 1867 €, 1133 € und 970 €.

ges.: Wie viel hat der Rest gespendet?

Re.: 4736 € - (1867 € + 1133 € + 970 €)
= 4736 € - 3970 €
= **766 €**

Ant.: Die restlichen Personen haben insgesamt 766 € gespendet.

2.

a)																													
	(	2	5	·	8	-	6	)	·	7	+	3	5	-	4	2	:	(	5	4	-	1	2	)					
=	1	9	4	·	7	+	3	5	-	4	2	:	4	2	=	1	3	5	8	+	3	5	-	1	=	1	3	9	2	
b)																													
	(	8	6	-	6	3	:	7	)	-	4	5	:	(	6	·	3	-	1	8	:	2	)	·	5					
=	7	7	-	4	5	:	9	·	5	=	7	7	-	2	5	=	5	2											
c)																													
	6	7	-	[	8	4	:	1	2	-	(	3	·	2	+	1	)	]	+	[	6	7	·	(	8	-	2	·	4	)	]
=	6	7	-	[	8	4	:	1	2	-	7	]	+	[	6	7	·	0	]	=	6	7	-	0	+	0	=	6	7	

3.

geg.: Beginn 7:45 Uhr, 10 h Arbeit, 2 Pausen zu je 30 min, 2 Mal Arbeitsweg zu je 15 min, 6 Runden laufen, davon jede 4 min.

ges.: Schafft er es um 20:15 Uhr zu Hause zu sein?

Re.: Benötigte Zeit in min:

$10 \cdot 60 \text{ min} + 2 \cdot 30 \text{ min} + 2 \cdot 15 \text{ min} + 6 \cdot 4 \text{ min}$

$= 600 \text{ min} + 60 \text{ min} + 30 \text{ min} + 24 \text{ min}$

$= 714 \text{ min}$

= **11 h 54 min**

Von 7:45 Uhr bis 20:15 Uhr sind es 12 h 30 min.

Ant.: Max wird es pünktlich zu seiner Lieblingsserie schaffen und hat sogar noch 36 Minuten Zeit übrig.

4.

geg.: Insgesamt 264 Karten, 32 doppelt, 8 dreifach, 1 vierfach.

ges.: Wie viele verschiedene Karten hat er?

Re.: $264 - 32 - 2 \cdot 8 - 3 \cdot 1$

$= 264 - 32 - 16 - 3$

= **213**

Ant.: Er hat insgesamt 213 verschiedene Karten.

Schrift	**Word**
Text	**selbst erstellt**
Infos zur Nutzung meiner Materialien	**Du darfst meine Materialien nicht weiter verkaufen!**